LEDダウンライト(開口穴150㎜用)
SAMJIN DL06B-010OF50

SAMJIN

仕様

品番	DL06B-010of50
全光束	1150 lm
定格消費電力	10 W
力率	PF 0.9
光効率	115 lm/W
色温度	5000 K
演色指数	Ra 80
照射角	105 °
定格電圧	100～240Vac、50Hz/60Hz
使用温度	-20℃～40℃
寿命	50,000 時間
製造	韓国

※公差範囲 ±10%

製品概要

・一般的に多く使用されている開口穴150㎜用のLEDダウンライトです。
・配線方法もコネクタに配線を差し替えるだけでスピーディーに交換が可能です。
・拡散レンズにより配光バランスが良く、斑のない光りが空間を演出します。

サイズ

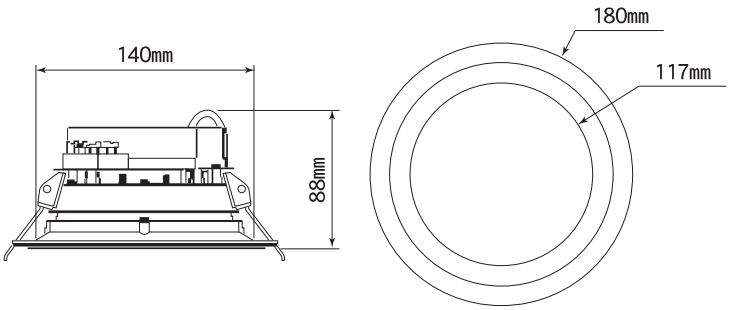

外観仕様	
サイズ	Φ180×88㎜
製品重量	420g

配光データ

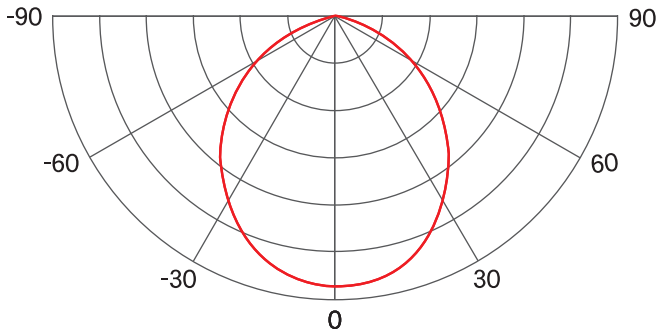

掲載されている一部の画像やデータは色や明るさを表現したシミュレーションです。
実際と異なる場合がありますのでご了承ください。

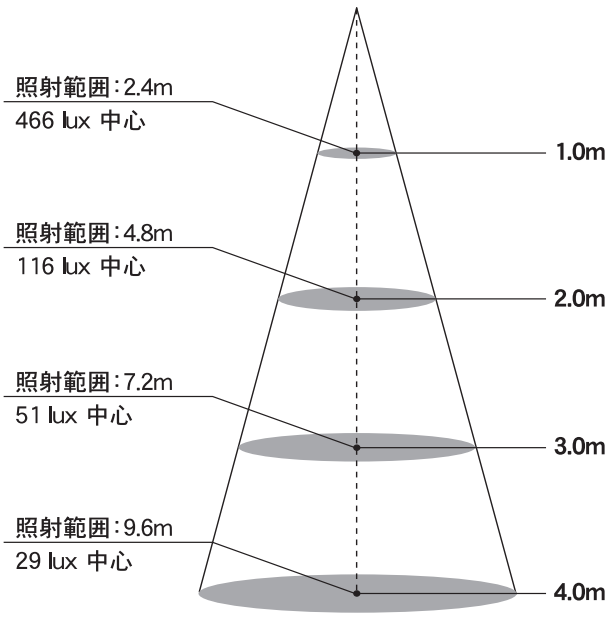

株式会社 湘南物流企画
〒252-0003 神奈川県座間市ひばりが丘5-2-1
TEL：046-258-3701／FAX：046-258-3702
www.hao-japan.com

LED製品販売のほか、取付・交換工事も全国対応しております。その他、サポート業務全般に行っておりますのでお気軽にご相談ください。